migra SC/MC 3

Ethernet MODBUS Seriell / *Serial*

Grafikfähige LED-Großtextanzeige für Innenanwendung

Graphics and Text Compatible Large Format LED Display for Indoor Application

- o text- und grafikfähig, **3 mm** Pixelgröße
- o Speicherung von Text und Grafik
- o zusätzliche Downloadschnittstelle
- o hohe Lebensdauer, ohne Wartungsarbeiten

- *o text and graphics compatible, pixel size **3 mm***
- *o storage of text and graphics*
- *o additional download interface*
- *o high durability, maintenance-free*

Allgemeines

Die grafikfähige Großtextanzeige "migra SC/MC 3" ist als Produktionsanzeige oder Informationstafel universell einsetzbar.

Der modulare Aufbau erlaubt kostengünstige Ausführungen in verschiedenen Größen, mit unterschiedlichen Schrifthöhen und Stellenzahlen.

Aufgrund der hohen Auflösung des LED Punktmatrix Displays sind Zeichen und Grafiken sehr deutlich darstellbar.

In Mehrfarbenausführung (MC) können z.B. wichtige Informationen zusätzlich farbig hervorgehoben werden.

Vielseitige Anschlußmöglichkeiten bieten jedem Anwender die optimalen Voraussetzungen, die grafikfähige Großtextanzeige "migra SC/MC 3" ohne großen Aufwand in sein System zu integrieren.

Neben verschiedenen Schriftarten beinhaltet der Funktionsumfang auch Variableneinblendung, Textspeicherung, Bargraphfunktion, Laufschriftfunktion, Scrollen, Blinken, automatische Helligkeitsanpassung, und als Optionen Eingänge für analoge Ansteuerung, Zählerfunktion und BCD Ansteuerung.

Selbstverständlich stehen Anbindungen für Profibus-DP, DVI, InterBus, CAN, ARCNET, Ethernet, ASi und Modbus zur Verfügung.

Über eine zweite Schnittstelle (RS232, RS485, USB oder Ethernet) können Projekte, Grafiken oder Texte in die Anzeige geladen werden. Die umfangreiche PC-Konfigurationssoftware "micon" wird kostenlos beigestellt.

General

The "migra SC/MC 3" graphics and text compatible large format LED display can be used universally for display of production data or as an information board.

The modular design allows for cost-effective models of various size, and with different character heights and numbers of digits.

Thanks to the high resolution LED dot matrix display, characters, as well as graphics, are crystal clear.

Especially important information can be colour-highlighted with the multicolour model (MC).

A multitude of connection options provide every user with the optimal solution for quick and simple integration of the "migra SC/MC 3" graphics and text compatible large format LED display into existing systems.

In addition to various fonts, the range of functions also includes variables display, text memory, bargraph function, moving text, scrolling, blinking, automatic brightness control and, as options, inputs for analog control, counter function and use with BCD controls.

Needless to say, links are also available for Profibus-DP, DVI, InterBus, CAN, ARCNET, Ethernet, ASi and Modbus.

Projects, graphics or texts can be loaded to the display via the second interface (RS232, RS485, USB or Ethernet). Comprehensive "micon" PC software is included at no extra charge.

Anwendungsbeispiel

Application Example

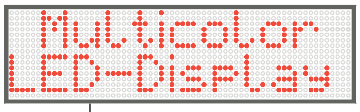

- serielle Schnittstelle RS232, RS485, TTY
  RS232, RS485 or TTY serial interface
- Analogeingang / *analog input*
- Aufruf gespeicherter Texte mit Binäreingängen
  querying of stored texts with binary inputs
- Impulseingang / *pulse input*

Ethernet MODBUS

microSYST Systemelectronic GmbH • Zur Centralwerkstätte 10 • D-92637 Weiden • Tel. +49 961 39166-0 • Fax +49 961 39166-10 • info@microsyst.de
www.microsyst.de

migra SC/MC 3

Ethernet Seriell / *Serial*

Grafikfähige LED-Großtextanzeige für Innenanwendung

Graphics and Text Compatible Large Format LED Display for Indoor Application

Technische Information

Gesamtspezifikation

Displayart:	LED Punktmatrix-Anzeige
Pixelgröße:	3 mm
Zeichenhöhe:	siehe Seite 3
Zeilenzahl:	siehe Seite 3
Stellen:	siehe Seite 3
Leuchtfarbe:	einfarbig (SC) oder mehrfarbig (MC): rot, grün und gelb
Betriebsspannung:	230 V / 50 Hz, 110 V / 60 Hz oder 24 VDC ±20 %
Ansicht:	einseitig oder zweiseitig
Anzeige:	ASCII-Zeichensatz (20H...7FH), frei definierbare Sonderzeichen und Grafik
Dateneingang:	wahlweise: serielle Interfaces, Binär-Eingang, Impulseingang, Profibus, CAN, ASi, ARCNET, Ethernet, InterBus, A/D-Wandler, DVI, Modbus Download: RS232, RS485, USB oder Ethernet
Gehäuse:	Industrieausführung, Alu pulver-beschichtet
Gehäusegrößen:	siehe Seite 4
Gehäusefarbe:	RAL 7016 (anthrazit)
Montageart:	Multigelenk, Montagewinkel, Ketten-aufhängung oder Einbaurahmen
Schutzart:	IP54 oder IP65
Betriebstemperatur:	0...+50 °C
Lagertemperatur:	-25...+70 °C

Technical Data

General Specification

Display type:	*LED dot matrix display*
Pixel size:	*3 mm*
Character height:	*see page 3*
Numbers of lines:	*see page 3*
Digits:	*see page 3*
Display colour:	*single colour (SC) or multicolour (MC): red, green and yellow*
Operating voltage:	*230 V / 50 Hz, 110 V / 60 Hz or 24 VDC ±20 %*
View:	*single or double-sided*
Display:	*ASCII character set (20H to 7FH), freely definable special characters and graphics*
Data input:	*either: serial interfaces, binary input, impulse input, Profibus, CAN, ASi, ARCNET, Ethernet, InterBus, A-D Converter, DVI, Modbus* *Download: RS232, RS485, USB or Ethernet*
Housing:	*industrial version, powder coated aluminium*
Housing dimensions:	*see page 4*
Housing colour:	*RAL 7016 (anthracite)*
Mounting:	*articulated arm, angle bracket, hanging with chain or mounting frame*
Protection:	*IP54 or IP65*
Operating temperature:	*0 to +50 °C*
Storage temperature:	*-25 to +70 °C*

Leistungsaufnahme

Zeichenhöhe:		SC	MC	
30 mm	max.	0,3 W	0,6 W	je Stelle
40 mm	max.	0,6 W	0,8 W	je Stelle
55 mm	max.	1,2 W	2,2 W	je Stelle
bei Grafik	max.	11,5 W	22,5 W	je Modul

Power Consumption

Character height:		*SC*	*MC*	
30 mm	*max.*	*0.3 W*	*0.6 W*	*per digit*
40 mm	*max.*	*0.6 W*	*0.8 W*	*per digit*
55 mm	*max.*	*1.2 W*	*2.2 W*	*per digit*
graphics	*max.*	*11.5 W*	*22.5 W*	*per module*

Abmessungen

Abmessungen siehe Seite 4

Housing Dimensions

Dimensions see page 4

Wir realisieren auch kundenspezifische Wünsche. Bitte fragen Sie bei uns an!

We fulfil customer-specific requirements as well. Please send us your inquiry!

Für weitere Informationen zu diesem Produkt senden wir Ihnen auf Anforderung gerne das aktuelle Benutzerhandbuch "migra SC/MC 3". Sie können das Benutzerhandbuch auch von unserer Homepage www.microsyst.de herunterladen.

If you require additional information concerning this product, please request the current user's manual, "migra SC/MC 3". The user's manual can also be downloaded from our website at www.microsyst.de.

Technische Änderungen vorbehalten!

Subject to change without notice!

microSYST Systemelectronic GmbH • Zur Centralwerkstätte 10 • D-92637 Weiden • Tel. +49 961 39166-0 • Fax +49 961 39166-10 • info@microsyst.de
www.microsyst.de

migra SC/MC 3

Ethernet Seriell / *Serial*

Grafikfähige LED-Großtextanzeige für Innenanwendung
Graphics and Text Compatible Large Format LED Display for Indoor Application

Auflösung pro Modul

Die grafikfähige Großtextanzeige migra SC/MC 3 besteht aus einzelnen Modulen mit jeweils 64 x 16 LED-Pixel. Eine beliebige Erweiterung ist in x-und y-Richtung möglich.

Resolution per Module

The migra SC/MC 3 graphics and text compatible large format display consists of individual modules, each with 64 x 16 LED pixels. The module can be expanded as desired along the x and y axes.

Verschiedene Ziffernhöhen dargestellt auf **einem** Modul:

*Various character heights displayed at a **single** module:*

1 Modul
1 Module

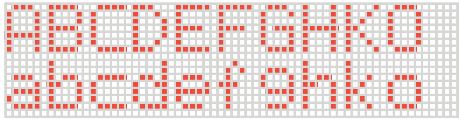

Mit einer Ziffernhöhe von 30 mm sind auf einem Modul 2 Zeilen mit jeweils 10 Zeichen pro Zeile möglich.

With a character height of 30 mm, 2 lines and 10 characters per line are possible.

1 Modul
1 Module

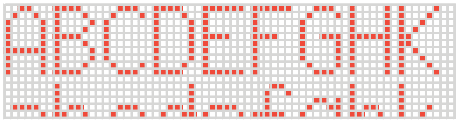

Mit einer Ziffernhöhe von 40 mm sind auf einem Modul 1,5 Zeilen mit jeweils 9 Zeichen pro Zeile möglich.

With a character height of 40 mm, 1,5 lines and 9 characters per line are possible.

Mit einer Ziffernhöhe von 55 mm sind auf einem Modul 1 Zeile mit jeweils 5 Zeichen pro Zeile möglich.

With a character height of 55 mm, 1 line and 5 characters per line are possible.

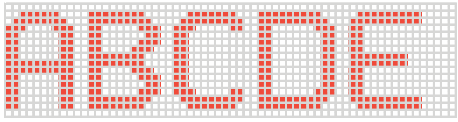

1 Modul
1 Module

Beliebige Windows Zeichensätze sind über die Downloadschnittstelle ladbar!
Any desired Windows character sets can be downloaded via the data interface!

Beispiel einer Ausbaustufe: 4 x 8 Module (aktive Displayfläche ca. 1.036 mm x 520 mm)
Example of an expansion: 4 x 8 modules (active display surface about 1.036 mm x 520 mm)

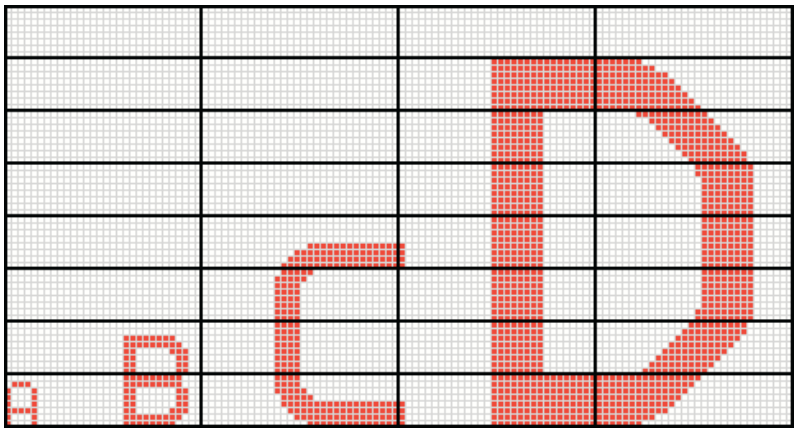

Anzahl der Pixel: 32.768
Number of pixels: 32.768

microSYST Systemelectronic GmbH • Zur Centralwerkstätte 10 • D-92637 Weiden • Tel. +49 961 39166-0 • Fax +49 961 39166-10 • info@microsyst.de
www.microsyst.de

migra SC/MC 3

Ethernet Seriell / *Serial*

Grafikfähige LED-Großtextanzeige für Innenanwendung

Graphics and Text Compatible Large Format LED Display for Indoor Application

Abmessungen

Housing Dimensions

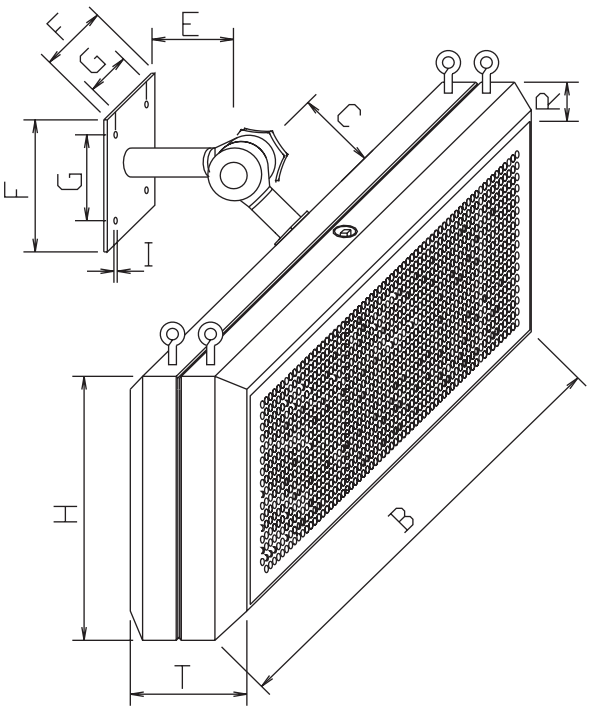

	mm
C	86
E	82
F	100
G	70
I	7
R	21
T	87

Module in x-Richtung / *Modules in x direction* — Module in y-Richtung / *Modules in y direction*	1 Modul / *1 Module*		2 Module / *2 Modules*		3 Module / *3 Modules*		4 Module / *4 Modules*	
	H	B	H	B	H	B	H	B
	mm	mm	mm	mm	mm	mm	mm	mm
1 Modul / *1 Module*	202	368	202	620	202	920	202	1180
2 Module / *2 Modules*	238	368	238	620	328	920	238	1180
3 Module / *3 Modules*	280	368	280	620	280	920	280	1180
4 Module / *4 Modules*	338	368	338	620	338	920	338	1180
5 Module / *5 Modules*	410	368	410	620	410	920	410	1180
6 Module / *6 Modules*	475	368	475	620	475	920	475	1180
7 Module / *7 Modules*	540	368	540	620	540	920	540	1180
8 Module / *8 Modules*	605	368	605	620	605	920	605	1180

Technische Änderungen vorbehalten!

Subject to change without notice!

microSYST Systemelectronic GmbH • Zur Centralwerkstätte 10 • D-92637 Weiden • Tel. +49 961 39166-0 • Fax +49 961 39166-10 • info@microsyst.de
www.microsyst.de